質 疑 回 答 書

整理番号　　３－学備－９

件名　　相楽小学校仮設校舎賃貸借

回答日 令和3年8月19日

木津川市建設部指導検査課

番号	質 問 事 項	回 答 事 項
1	現場調査は可能ですか。	仕様書6．賃借物件仕様④「事前調査等」のとおりです。
2	月額均等払いとなっておりますが、途中解約となった場合、工事費用について全額支払って頂けるものと考えてよろしいですか。	契約書（案）のとおりです。
3	既に建築確認を受けている建築物の計画に変更が生じた場合とありますが、申請済みということでしょうか。	申請済みです。
4	仮設許可申請は行いますか。	申請済みです。
5	（図-18，19）南棟及び北棟の改修工事は本工事に含まれますか。	含みます。
6	（図A-21）外構撤去工事がありますが、リース満了後の復旧については全て不要でよろしいですか。	Gガードパイプ、B車止めの復旧は必要です

7	地耐力は50KN/㎡あるものとし、地盤が弱かった場合の基礎の増、地盤改良などは別途でよろしいですか。	設計概要書(A-10)・基礎詳細図(S-08)の50kN/㎡は誤記、構造設計特記仕様書(S-01)の30kN/㎡が正です。 地耐力30kN/㎡にて想定し、地盤改良は不要と想定しています。 地盤調査データは受注者に提供します。
8	上記含まれる場合、地盤調査データがない状態では費用の算出ができません。入札の公平性を保つ為、工法及び必要数量(範囲)の設定をお願いします。	必要となった場合は、変更対象とします。
9	地盤改良が必要となった場合、通常リース満了後の改良部の撤去は行いませんが、本工事についても不要と考えてよろしいですか。	撤去の有無は、協議によるものとします。 なお、撤去が必要となった場合は、変更の対象とします。
10	別途移設備品について、リース満了後の再移設、撤去・処分についても別途でよろしいですか。	別途とします。
11	別途移設エアコンについて、リース満了後の再移設、撤去・処分についても別途でよろしいですか。	別途とします。
12	仮設許可申請提出される場合は、省エネ法、福祉のまちづくり条例、112～114条防火区画などの緩和は全て適応される物と考えておりますが宜しいでしょうか。 不可の場合は詳細指示を御願い致します。	省エネ法、防火区画、防火設備は緩和されますが、福祉のまちづくり条例は適用されます。
13	各室有窓判定と考えておりますが宜しいでしょうか。	お見込みのとおりです。
14	設備機器はﾘｰｽ品(中古品)にて対応してもよろしいでしょうか。 (電灯盤は樹脂又は鋼板製,動力盤は樹脂製対応)	可とします。
15	電気回路の主幹または分岐保護に漏電遮断器を設置した場合、接地工事は2Ω以下の低抵抗が取れるとし、ELBに保護された回路のELB用D種接地工事とELBに保護されていない回路のD種接地工事を併用と想定してもよろしいでしょうか。	可とします。

16	照明用の接地工事は不要とし、照明、換気扇は天井ﾋﾞｽ止め固定にて対応してよろしいでしょうか。	可とします。
17	天井内ｺﾛｶﾞｼ配線にて対応してよろしいでしょうか。	可とします。
18	室内立下げ配線保護及びﾌﾟﾚｰﾄ類は樹脂製にて対応してよろしいでしょうか。 （天井出線部の補修不要と想定）	可とします。
19	露出配線保護はVE管,PF管,FEP管にて対応してよろしいでしょうか。 (鉄管,塗装無し)	可とします。
20	天井換気扇のﾀﾞｸﾄ保温は不要とし,ﾌﾚｷｼﾌﾞﾙﾀﾞｸﾄにて対応してよろしいでしょうか。	可とします。
21	埋設土は掘削土にて対応(残土現場内処分)とし,埋設表示ﾃｰﾌﾟ及び表示標の敷設は不要と想定してよろしいでしょうか。	可とします。
22	賃貸物件仕様の電気設備にて既存屋外型ｷｭｰﾋﾞｸﾙに仮設送りﾌﾞﾚｰｶｰを増設(仮設)し、引込利用と記載ございますが既設ｷｭｰﾋﾞｸﾙ内に仮設建屋に必要なﾌﾞﾚｰｶｰを増設できるｽﾍﾟｰｽがあると考えておりますが宜しいでしょうか。また、既設ｷｭｰﾋﾞｸﾙの単線結線図を頂けないでしょうか。	お見込みのとおりです。 別添資料1　単線結線図を参照願います。
23	一般放送については、図面E-05に記載の放送HIV1.25の配線を既設各棟の既存弱電盤迄接続すれば既設一般放送は、通常に機能できる状態になると考えておりますが宜しいでしょうか。不可の場合は、一般放送の既設接続先・配線種類・ペア数について図面にてご指示頂けないでしょうか。	お見込みのとおりです。
24	非常放送については、既設の何処からの移設になるのでしょうか。図面にてご指示頂けないでしょうか。	既存職員室からの移設となります。 別添資料2　弱電盤配置図を参照願います。

25	非常放送の既設接続先は、移設前設置場所へ接続することで既設非常放送も通常に機能できる状態になると考えておりますが宜しいでしょうか。不可の場合は、非常放送の既設接続先について図面にてご指示頂けないでしょうか。	各既存弱電盤まで接続願います。
26	非常放送の既設への配線のペア数についてご指示頂けないでしょうか。	現状が不明のため、現地配線を調査の上、現地にて対応してください。
27	放送設備機器移設は積算範囲と考えておりますが宜しいでしょうか。 移設機器は、一般放送AMP・ﾌﾟﾛｸﾞﾗﾑﾀｲﾏ・非常放送AMPのみと考えておりますが宜しいでしょうか。	お見込みのとおりです。
28	電話設備の既設への配線は、仮設職員室に別途工事で移設してくる電話交換機～既設校舎職員室の移設前設置場所迄と考えておりますが宜しいでしょうか。不可の場合は、既設接続先を図面にてご指示頂けないでしょうか。	移設については本工事に含みます。 各既存弱電盤まで接続願います。
29	電話設備の既設への配線のペア数をご指示頂けないでしょうか。	現状が不明のため、現地配線を調査の上、現地にて対応してください。
30	LAN設備既設への配線は、既設各棟既存弱電盤までと考えておりますが宜しいでしょうか。不可の場合は、既設接続先を図面にてご指示頂けないでしょうか。	お見込みのとおりです。
31	各既存弱電盤までのLAN配線を各既存弱電盤ごとに配線種類・本数をご指示頂けないでしょうか。	現状が不明のため、現地配線を調査の上、現地にて対応してください。
32	ｲﾝﾀｰﾎﾝは移設品とありますが既設のどこからの移設になるのでしょうか。図面にてご指示頂けないでしょうか。既設接続先は、移設元の直近にある既設端子盤迄と考えておりますが宜しいでしょうか。 不可場合は、既設接続先を図面にてご指示頂けないでしょうか。	既存校舎職員室からの移設となります。 各既存弱電盤まで接続願います。
33	既設へのｲﾝﾀｰﾎﾝ配線種類・ペア数をご指示頂けないでしょうか。	現状が不明のため、現地配線を調査の上、現地にて対応してください。

34	図面にて移設インターホンが7台ございますが7台とも既設への配線が必要と考えておりますが宜しいでしょうか。 また、既設インターホンは親子式と考えておりますが宜しいでしょうか。	お見込みのとおりです。
35	仮設に設置する自火報設備既設受信機～既設接続先までの配線詳細をご指示頂けないでしょうか。 ・移設前設置場所 ・受信機のメーカー ・品番 ・回線数 ・空き窓の有無 ・既存接続先	用務員室の受信機を仮設校舎に移設、職員室の副受信機を既存用務員室に移設。 用務員室に設置する副受信機まで接続してください。 メーカー・品番・回線数・空き窓は、現地状況を調査の上、現地にて対応してください。
36	仮設受信機の仕様記載が図面にて10回線と30回線がございますが、30回線が正と考えておりますが宜しいでしょうか。	30回線が正です。
37	床下換気設備は不要と考えておりますが宜しいでしょうか。 必要な場合は機器のメーカー及び型番、設置台数についての詳細指示を頂けないでしょうか。	不要です。
38	小屋裏換気設備は不要と考えておりますが宜しいでしょうか。 必要な場合は機器や換気回数について詳細指示を頂けないでしょうか。	不要です。
39	図面に記載ない弱電設備は別途と考えておりますが宜しいでしょうか。	別途とします。
以下余白。		

別添資料１

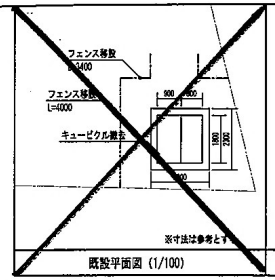

既設平面図（1/100）

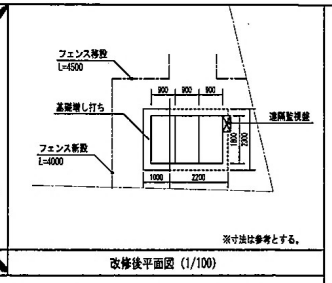

改修後平面図（1/100）

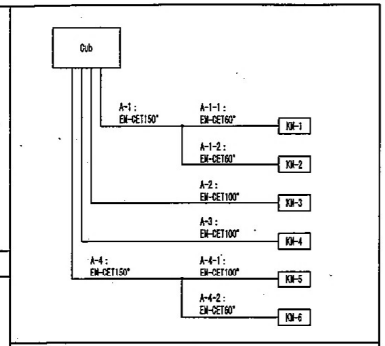

系統図

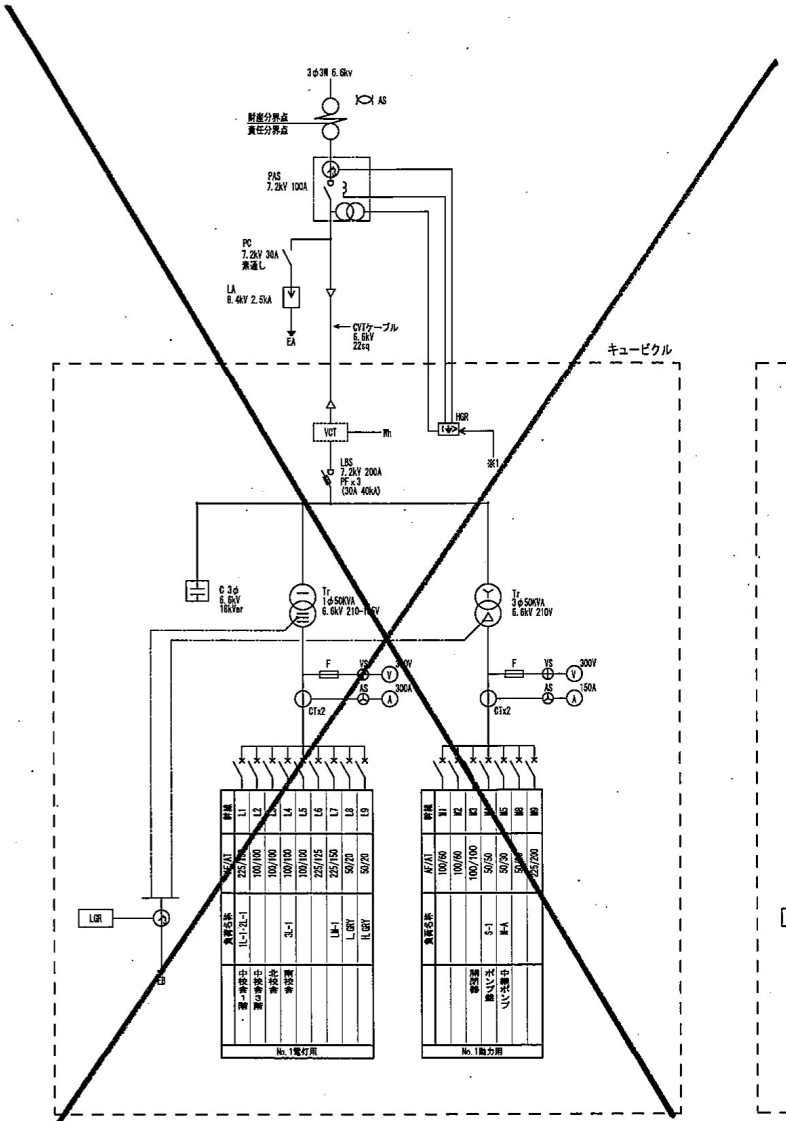

既設キュービクル結線図
（撤去）

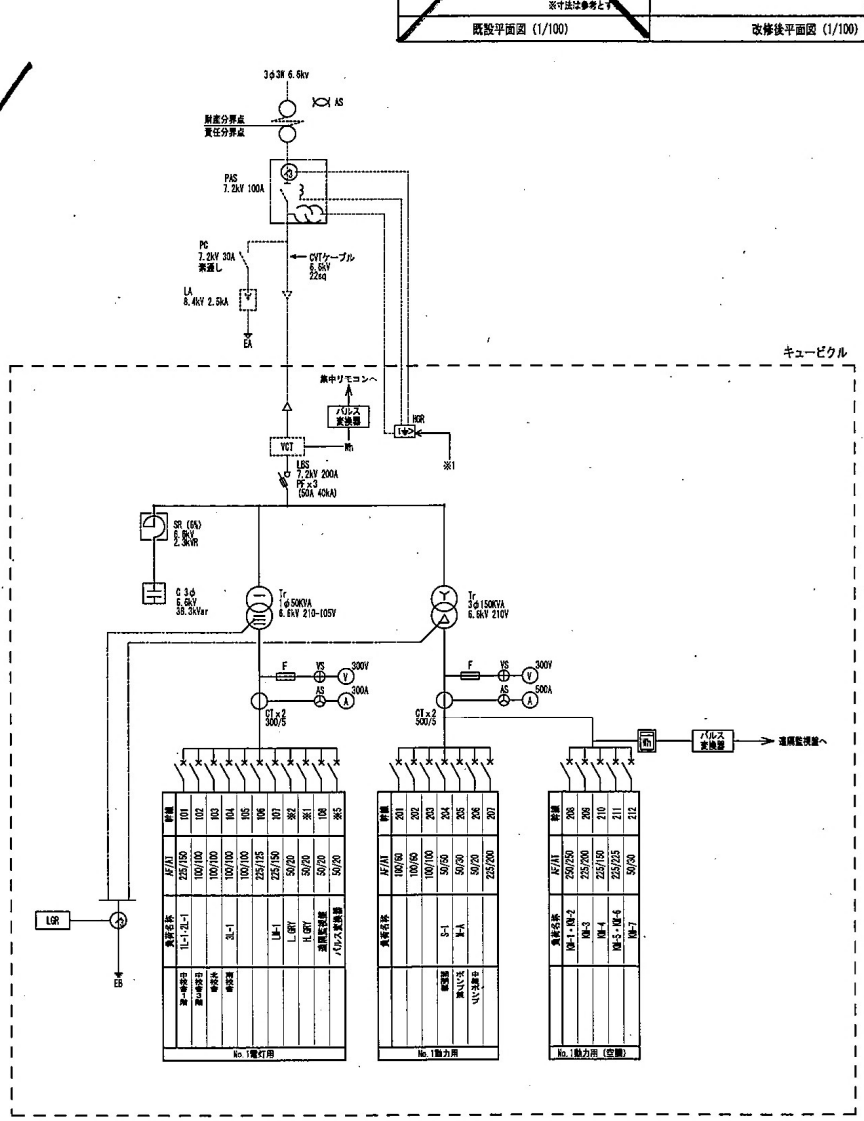

既設キュービクル結線図
（新設）

木津川学校空調サービス（株）	無断転載禁止	制定日	2001.06.01	REVISION	△1	APPD.	CHKD.	CHKD.	DWG.	DATE 2019.03	JOB NAME	木津川市立小中学校及び幼稚園空調設備整備PFI事業 相楽小学校	DWG. NO.
		改訂日	2018.04.01			秋山	阿部	梅原	小林 山内	SCALE 1：－ (A3) 1：－	TITLE	受変電設備 単線結線図	05-201
		文書番号	F02-404-1004										

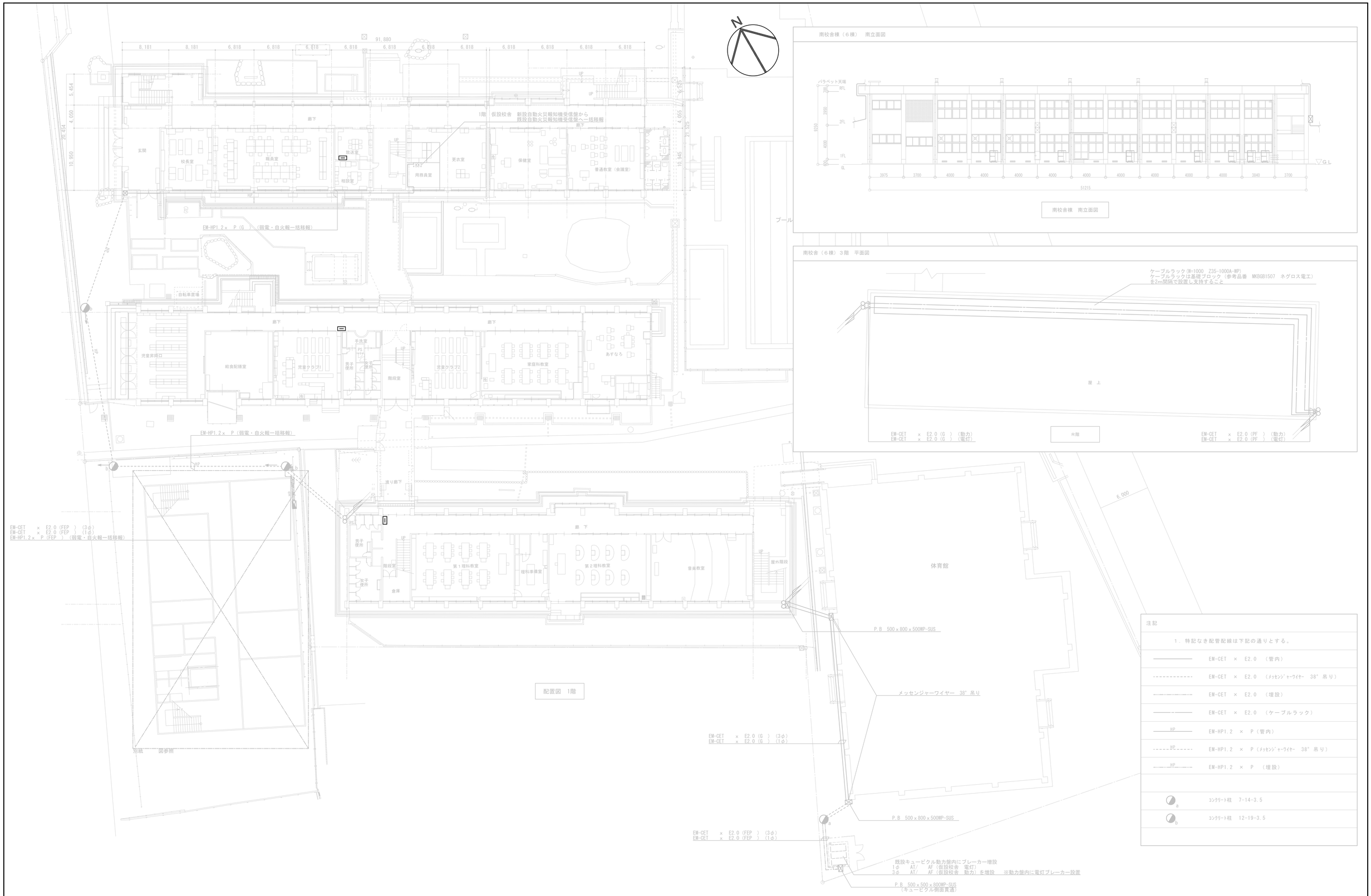

記事	業務名称	工事名称	設計年月
	相楽小学校校舎整備工事ほか設計業務	相楽小学校仮設校舎賃貸借	令和 3年 5月
	株式会社 綜企画設計	図面名称：配置図　動力・電灯・弱電幹線図	縮尺：A1：1/200　A3：1/400
	印：・　・		図面番号：Ｅ－０１